«Talleres Radioelectricos Querol SL»
(TRQ SL)
Светильник **ORBIT LED** для аварийного освещения
Паспорт

1. Назначение

1.1. Светильник серии ORBIT LED
Аварийный светильник непостоянного или централизованного типа ORBIT LED разработан специально для подсветки путей эвакуации в аварийной ситуации. Предназначен для аварийного освещения административно-общественных помещений и производственных зданий. Светильник рассчитан для работы от сети переменного и постоянного тока с номинальным напряжением 230В (±20%). 50-60 Гц.
ORBIT LED идеально подходит для работы в составе централизованных систем аварийного освещения, т.к. в аварийном режиме потребляют всего лишь 2 Вт.
Автономная модификация светильника оснащена функцией автотеста.
Качество электроэнергии должно соответствовать ГОСТ 32144-2013.
1.2. Светильник соответствует требованиям безопасности ГОСТ Р МЭК 60598-2-22 ГОСТ Р МЭК 60598-1 и ЭМС по ГОСТ Р 51318.
1.3. Рабочая температура окружающей среды +0 - +40ºС.
1.4. Светильник может быть установлен на опорную поверхность из воспламеняемого материала.
1.5. Класс защиты от поражения электрическим током – II.
1.6. Класс защиты светильников IP-20

2. Комплект поставки

Светильник (с лампами), шт.	1
Упаковка, шт.	1
Паспорт, шт.	1

3. Требования по технике безопасности

Установку, чистку светильника и замену компонентов - производить только при отключенном питании.

4. Правила эксплуатации и установка

4.1. Эксплуатация светильника производится в соответствии с “Правилами технической эксплуатации электроустановок потребителей”.
Модификация со встроенным аккумулятором: в случае аварийного отключения рабочего питания или падения напряжения, светильник переходит в аварийный режим. Зеленый индикатор работоспособности гаснет, светильник переходит в аварийный режим с питанием от встроенного аккумулятора.
Автономный светильник оборудован функцией автотеста, которая осуществляет функцию тестирования работоспособности и емкости аккумулятора в автоматическом режиме: 1 раз в две недели тест работоспособности и 1 раз в 6 месяцев тест емкости аккумулятора.
4.2. Установка светильника вариант 1 (монтаж на поверхность потолка)
- Распаковать светильник.
- Вынуть внутреннюю часть светильника из корпуса. Для этого нажмите (изнутри корпуса) белые лапки (А) вниз см. схему (см. рис. 3).
- Закрепить корпус к поверхности потолка с помощью 4 винтов рис.2.
- При подключении светильника необходимо выключить основное питание, затем снять заднюю крышку, вывернув два винта для доступа к разъемам подключения и подключить светильник как указано на рис.3 (max сечение 2,5 мм^2).
- Далее установить внутреннюю часть светильника в корпус, нажав на лицевую часть (см рис. 2).
- Включить питание . Светодиодный индикатор будет гореть зеленым цветом. Батарея будет полностью заряжена за 24 часа.
4.3. Установка светильника вариант 2(монтаж встраиваемый в потолок рис.5)
- Вынуть внутреннюю часть светильника из корпуса, как указано выше
- Извлеките 2 белых лапки (А), сняв верхнюю крышку. Затем установите на их место монтажные клипсы (поставляются в комплекте светильника)
- Сделайте отверстие в поверхности потолка диаметром 102 мм рис.4
- Выполните электрические подключения, как указано выше.
- Установите светильник.
ВАЖНО: Установка прибора должны производиться квалифицированными специалистами. Всегда проверяйте, что напряжение сети соответствует входному напряжению устройства.
Батарею Ni-MH необходимо заменить, когда время автономного режима светильника будет меньше чем заявлено в паспорте. Старая батарея должна быть переработана надлежащим образом, так как это может быть вредно для окружающей среды.
ВАЖНО: В комплекте идут две линзы с косинусная (антипаническая) КСС и широкая (коридорная) КСС. При установке светильника в коридорах, на потолок необходимо учитывать расположение коридорной линзы вдоль путей эвакуации.
4.4. Загрязненный рассеиватель очищать мягкой ветошью, смоченной в слабом мыльном растворе.

5. Гарантийные обязательства

5.1. Завод – изготовитель обязуется безвозмездно отремонтировать или заменить светильник, вышедший из строя не по вине покупателя в условиях нормальной эксплуатации, в течение гарантийного срока.
5.2. Светильник является обслуживаемым прибором. При установке светильника необходимо предусмотреть возможность свободного доступа для его обслуживания или ремонта. Завод-производитель не несет ответственности и не компенсирует затраты, связанные со строительно-монтажными работами и наймом специальной техники при отсутствии свободного доступа к светильнику для его обслуживания или ремонта.
5.3. Гарантийный срок – 36 месяцев с даты поставки светильника. Гарантийные обязательства не признаются в отношении изменения оттенков окрашенных поверхностей и пластиковых частей в процессе эксплуатации.
5.4 Гарантия сохраняется в течение указанного срока при условии, что сборка, монтаж и эксплуатация светильников производится специально обученным техническим персоналом и в соответствии с паспортом на изделие.
5.5. Срок службы светильников в нормальных климатических условиях при соблюдении правил монтажа и эксплуатации составляет: 8 лет – для светильников, корпус и/или оптическая часть (рассеиватель) которых изготовлены из полимерных материалов; срок службы аккумулятора 4 года;
5.6 Производитель оставляет за собой право на внесение изменений в конструкцию изделия улучшающие потребительские свойства. Кроме того, производитель не несет ответственности за возможные опечатки и ошибки, возникшие при печати.

Завод-изготовитель:
Adva Pio XII-38 12500 Vinaros, Spain. TRQ SL (произведено для ООО «МГК «Световые Технологии»)

Гарантийные обязательства принимаются по адресу:
127273, г. Москва, ул. Отрадная, д. 2-Б. ООО «МГК «Световые Технологии»

Габариты светильника:

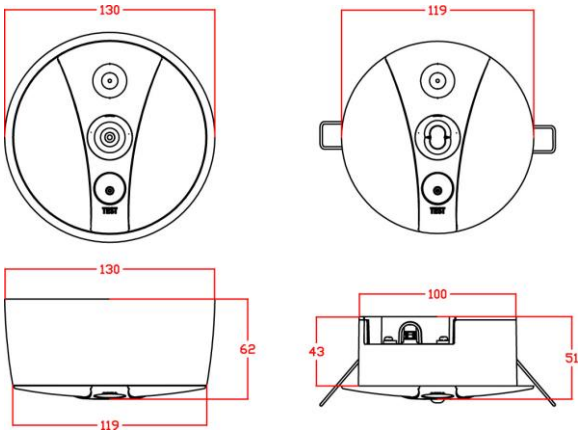

Рис. 1

Монтаж светильника

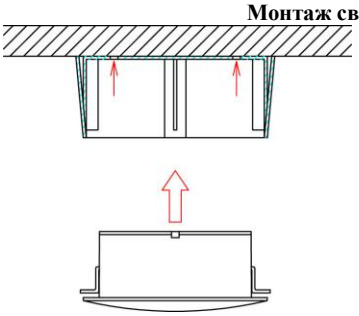
рис. 2

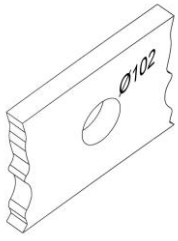

Рис. 4

Схема установки и подключения светильника

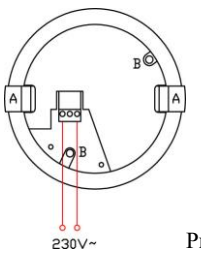

Рис. 3

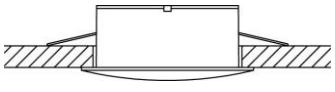
Рис. 5

Наименование	Тип лампы аварийного режима	Мощность источника света, Вт	габаритный размер мм	Масса, кг, не более	Длительность работы лампы в аварийном режиме (час.)	Световой поток аварийного режима (лм)	Степень защиты от воздействия окружающей среды, IP	Режим работы
ORBIT 2000-2 LED	LED модуль	2,0 (потребляемая мощность светильника)	130х62	0,2	---	150	20	Централизованного действия
ORBIT 2011-2 LED AT	LED модуль	2,0 (потребляемая мощность светильника)	130х62	0,3	1	150	20	Автономный, непостоянного действия