Световые Технологии

ПАСПОРТ ИЗДЕЛИЯ

MIZAR LED G2

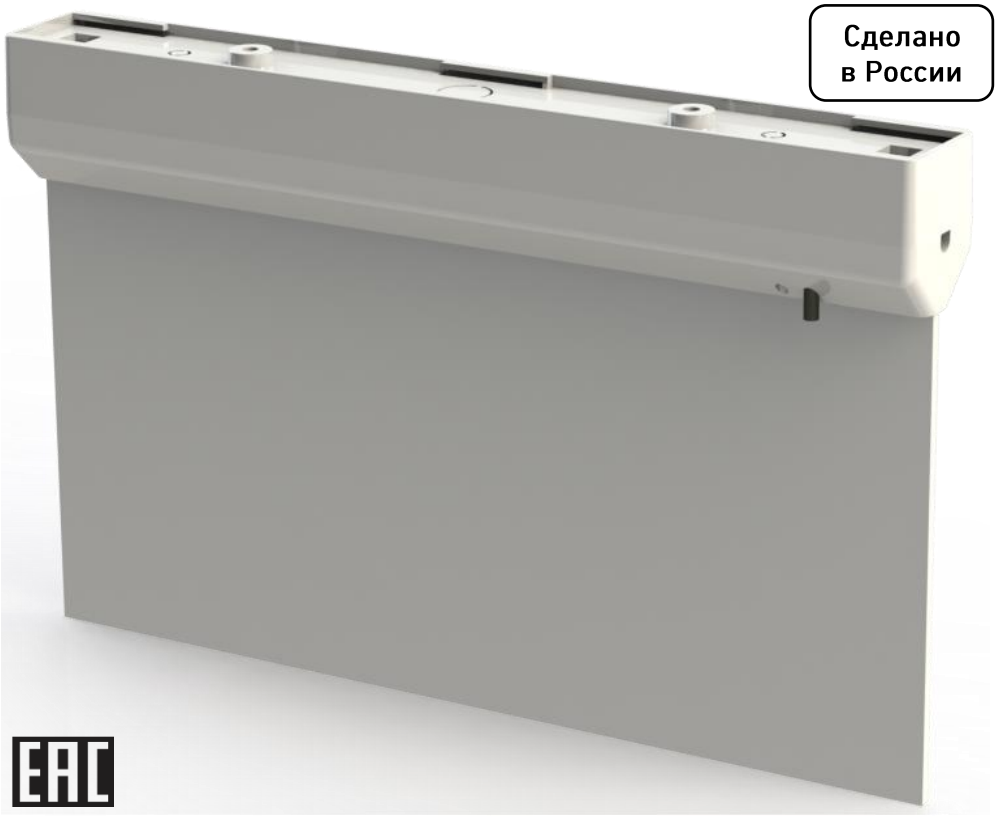

1. Назначение

Светильник (световой указатель) серии MIZAR LED предназначен для указания путей эвакуации в административно-общественных и производственных зданиях.

2. Технические характеристики

- Светильник соответствует требованиям безопасности ГОСТ IEC 60598-2-22, ГОСТ IEC 60598-1 и ЭМС по ГОСТ Р 51318.15, ГОСТ Р 51514, ГОСТ Р 51317.3.2, ГОСТ Р 51317.3.3.
- Светильник соответствует требованиям ТР ТС 004/2011 и ТР ТС 020/2011
- Светильник выпускается в исполнении УХЛ4 по ГОСТ 15150-69.
- Светильник соответствует степени защиты IP20 по ГОСТ IEC 60598-1-2017

- Материал корпуса – поликарбонат.
- Светильник может быть установлен на опорную поверхность из нормально воспламеняемого материала.

3. Функциональные особенности

Функция	Исполнения контроллера светильника MIZAR LED			
	MIZAR 2023-2 LED STANDARD G2	MIZAR 2023-2 LED AT	MIZAR 2000-2 LED	MIZAR 2000-2 LED 24V
Электропитание: - номинал напряжения - вид тока: постоянный(DC), переменный (AC);	230 AC	230 AC	230 AC/DC	12-24 DC
Класс защиты от поражения электрическим током	II	II	II	III
Внутренний источник питания (аккумулятор)*	+	+	-	-
Кнопка «тест»**	+	+	-	-
Время автономной работы	3 часа	3 часа	-	-
Режим работы	Постоянный	Постоянный	Централизованный	Централизованный
Функция автотестирования	-	+	-	-
Потребляемая мощность, Вт	не более 2	не более 2	не более 2	не более 0,5

* - для перевода светильника в рабочее состояние подключите клемму аккумулятора. Время заряда батареи - 24 часа. Встроена защита от глубокого разряда. Зеленый индикатор для визуализации заряда батареи АКБ. Для достижения номинальной емкости батареи необходимо провести процедуры пяти кратной полной зарядки/разрядки батареи. Батарея может быть заменена.
** - Проверка светильника на работоспособность производится с помощью кнопки «тест», расположенной в нижней части корпуса. Индикатор работоспособности, во время заряда батареи, должен светиться зеленым цветом.

Автотестирование

- один раз в месяц функциональный тест LED модуля и контакта с АКБ;
- годовой тест на время разряда АКБ.

Результат теста:

1. Функциональный тест/тест на время разряда пройден/идет заряд батареи/наличие сети - зеленый индикатор работает непрерывно;
2. Функциональный тест не пройден (LED модуль не работает от АКБ) - индикатор мигает красным цветом;
3. Тест на разряд не пройден (батарея разрядилась быстрее 3 ч) - индикатор горит непрерывно красным цветом;
4. Аварийный режим (рабочее напряжение отсутствует или ниже 160В) - индикатор не работает/светильник работает от внутреннего аккумулятора;
5. Проведение автоматических тестов/ручного функционально теста/ручного

теста на время разряда - зеленый индикатор мигает.

Проведение ручных тестов:

1. Тест работоспособности с кнопки тест - во время удержания кнопки (3-6 сек) LED модуль переключается на работу от АКБ;

2. Тест на время разряда - удержание кнопки тест >10 сек переводит светильник на работу от АКБ до ее разряда.

Отключение аварийного режима работы:

В аварином режиме нажать и удерживать кнопку тест 1-2 сек.

Индикация разряженной батареи при переходе в аварийный режим - светильник отключается, красный индикатор мигает 3 раза.

Все автоматические и ручные тесты запускаются только при наличии сети. Если во время самотестирования пропадет сетевое питание, автоматический тест будет прерван, светильник перейдет в аварийный режим, автоматическое тестирование будет отложено до появления сетевого питания и полного заряда аккумулятора.

4. Габаритные размеры

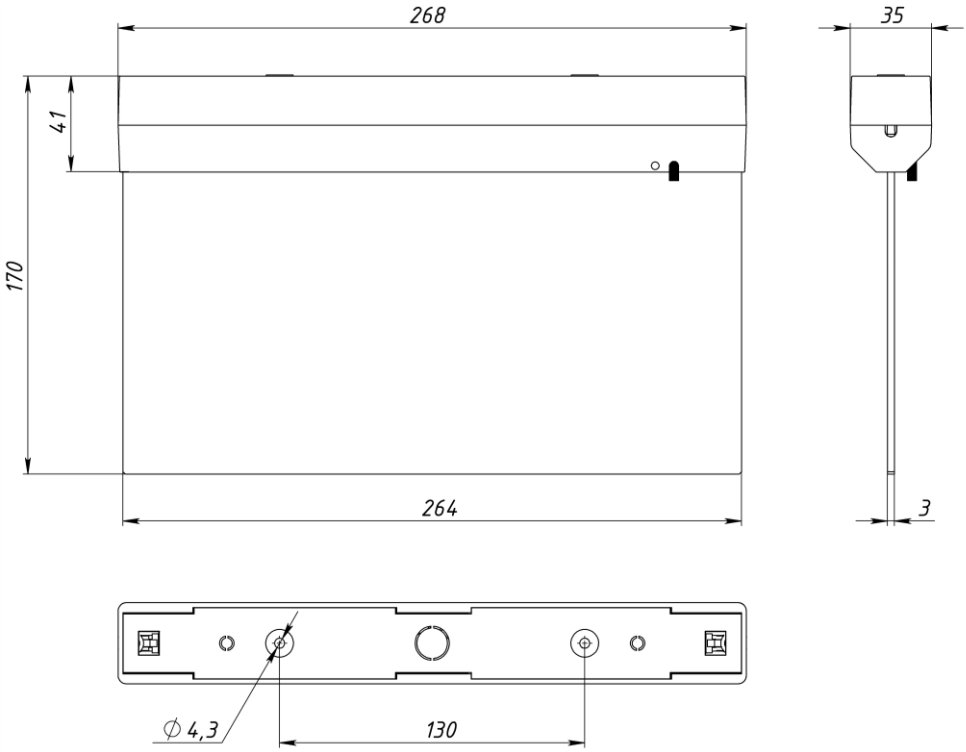

5. Монтаж и подключение светильника

Настенный монтаж:



А)

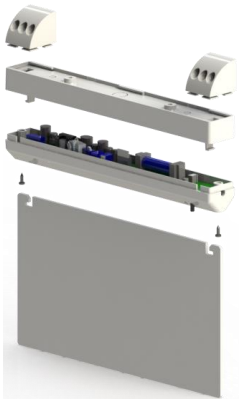

Б)

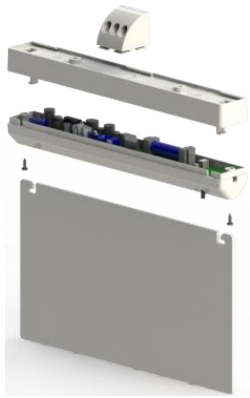

В)

1. Подключите аккумуляторную батарею к разъему на плате светильника
2. Подключите провода питания к клеммам на плате светильника
3. Соедините части ***корпуса*** и ***крышки*** с помощью ***винтов***
4. На ***рассеиватель*** наклеить ***пиктограмму*** (не входит в комплект) и вставьте в корпус до щелчка.
5. Установите ***кронштейны*** в пазы на ***крышке*** светильника
6. Закрепите ***кронштейны*** светильника к стене с помощью винтов

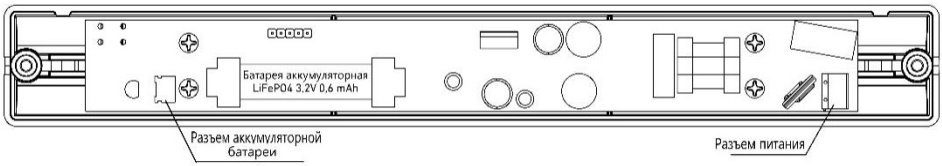

Подвесной монтаж

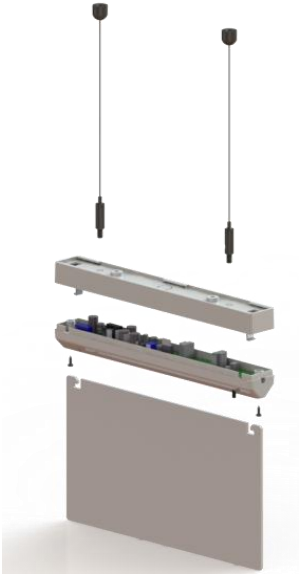

Потолочный монтаж

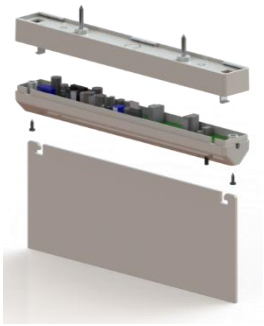

Утопленный монтаж

(Рамка заказывается отдельно)



6. Подключение

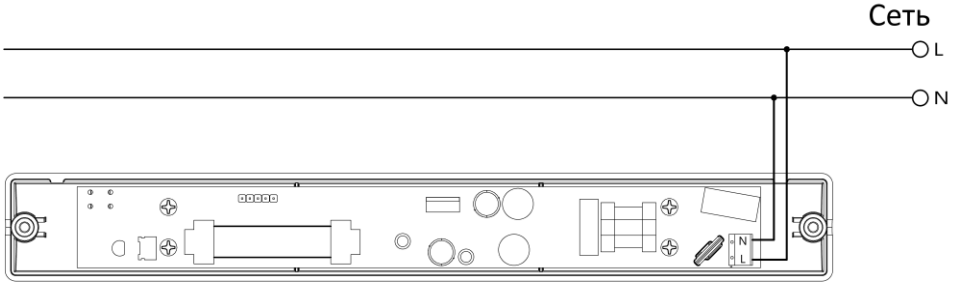

7. Артикулы для заказа светильника MIZAR LED

Наименование изделия	Артикул
MIZAR 2023-2 LED STANDARD G2	1502000860
MIZAR 2023-2 LED AT	1502000830
MIZAR 2000-2 LED 24V	1502000820
MIZAR 2000-2 LED	1502000800
Батарея аккумуляторная LiFePO4 3,2V 0,6 mAh	5501000310
ST-38 рамка для крепления в потолок MIZAR STANDARD /R/	2501003660

8. Комплект поставки

Светильник – 1 шт.; Рассеиватель – 1 шт,; Упаковка – 1 шт.; Паспорт – 1 шт.; Установочные кронштейны – 2 шт.

9. Требования по технике безопасности

- Не производить никаких работ со светильником при поданном на него напряжении.

- Рабочее положение светильника должно исключать возможность смотреть на источник света с расстояния менее 0,5 м

-Запрещается самостоятельно производить разборку, ремонт или модификацию светильника. В случае возникновения неисправности необходимо сразу отключить светильник от питающей сети и обратиться на завод-изготовитель или в специализированную службу по ремонту и обслуживанию светильников.

- Светильники на полупроводниковых источниках света (светодиодах) относятся к малоопасным твердым бытовым отходам и утилизируются в соответствии с ГОСТ Р 55102-2012.

10. Гарантийные обязательства

Завод – изготовитель обязуется безвозмездно отремонтировать или заменить светильник, вышедший из строя не по вине покупателя в условиях нормальной эксплуатации, в течение гарантийного срока.

Светильник является обслуживаемым прибором. При установке светильника необходимо предусмотреть возможность свободного доступа для его обслуживания или ремонта. Завод-производитель не несет ответственности и не компенсирует затраты, связанные со строительно-монтажными работами и наймом специальной техники при отсутствии свободного доступа к светильнику для его обслуживания или ремонта.

Гарантийный срок – 36 (тридцать шесть) месяцев с даты поставки светильника.
Гарантийные обязательства не признаются в отношении изменения оттенков окрашенных поверхностей и пластиковых частей в процессе эксплуатации.
Гарантийный срок на аккумуляторы, поставляемые в составе аварийных светильников составляет 12 (двенадцать) месяцев с даты поставки.

Гарантия сохраняется в течение указанного срока при условии, что сборка, монтаж и эксплуатация светильников производится специально обученным техническим персоналом и в соответствии с паспортом на изделие.

Срок службы светильников в нормальных климатических условиях при соблюдении правил монтажа и эксплуатации составляет:
8 лет – для светильников, корпус и/или оптическая часть (рассеиватель) которых изготовлены из полимерных материалов, 4 года – для аккумулятора.

Производитель оставляет за собой право на внесение изменений в конструкцию изделия улучшающие потребительские свойства. Кроме того, производитель не несет ответственности за возможные опечатки и ошибки, возникшие при печати.

11. Свидетельство о приемке

Светильник соответствует требованиям ТУ 3461-007-88466159-18и признан годным к эксплуатации.
Дата выпуска _____
Контролёр _____
Адрес завода-изготовителя: ООО «МГК «Световые Технологии» Россия, г. Рязань, ул. Магистральная, д. 11а

Дата продажи _____ Штамп магазина

телефон бесплатной горячей линии 8-800-333-23-77

телефон бесплатной горячей линии 8-800-333-23-77