«Talleres Radioelectricos Querol SL»
(TRQ SL)
Светильник MARS для аварийного освещения
Паспорт

1. Назначение

1.1. Светильник серии MARS предназначен для аварийного освещения административно-общественных помещений и производственных зданий и рассчитан для работы в сети переменного тока 230 В (±10%), 50 Гц (±0,4 Гц). Для модификаций MARS 2200 возможно подключение к сети 230 В (±10%) постоянного тока. Качество электроэнергии должно соответствовать ГОСТ 32144-2013.
1.2. Светильник соответствует требованиям безопасности ГОСТ Р МЭК 60598-2-22 ГОСТ Р МЭК 60598-1 и ЭМС по ГОСТ Р 51318.
1.3. Светильник выпускается в исполнении УХЛ4 по ГОСТ 15150-69. Рабочая температура окружающей среды +0 - +40ºС.
1.4. Светильник может быть установлен на опорную поверхность из нормально воспламеняемого материала.
1.5. Класс защиты от поражения электрическим током – II.

2. Комплект поставки

Светильник (с лампой), шт.	1
Упаковка, шт.	1
Паспорт, шт.	1

3. Требования по технике безопасности

Установку и чистку светильника производить только при отключенном питании.

4. Правила эксплуатации и установка

4.1. Эксплуатация светильника производится в соответствии с “Правилами технической эксплуатации электроустановок потребителей”.
4.2. С распакованного светильника снять рассеиватель.
4.3. Ввести сетевые провода рабочей и/или аварийной сети питания через сальник в корпусе. Корпус установить на опорную поверхность или встроить в стену при помощи клипс ST 21 (в комплект поставки не входят).
4.4. Подключить сетевые провода к клеммной колодке в соответствии с приведенной схемой.
4.5. Вставить лампу (лампы).
4.6. Закрепить рассеиватель на корпусе светильника.
4.7. Перед эксплуатацией светильника необходимо провести 3-4 цикла «перезарядки» аккумулятора для установления установочной емкости аккумулятора. Длительность зарядки 24 часа.
4.8. Загрязненный рассеиватель очищать мягкой ветошью, смоченной в слабом мыльном растворе.
4.9. При снижении продолжительности работы светильника необходимо произвести замену аккумулятора.
ВАЖНО: При замене лампы, убедитесь, что светильник отключен от питания, а также от клеммы аккумулятора, иначе это может привести к повреждению электронных компонентов.

5. Контроль и управление аварийным освещением и порядок проведения режима контроля

5.1.Контроль и управление аварийным освещением осуществляется с помощью дистанционного устройства «TELEMANDO TM», которое поставляется отдельно и управляет группой светильников (до 35 светильников).
5.2. При нажатии кнопки в положении "OFF", происходит отключение светильника в аварийном режиме питания.
5.3. При нажатии кнопки в положении «ON», происходит имитация включения аварийного режима.

6. Свидетельство о приемке

Светильник соответствует ТУ и признан годным к эксплуатации.
Дата выпуска
Контролер _____
Упаковщик _____
Светильник сертифицирован.

7. Гарантийные обязательства

6.1. Завод – изготовитель обязуется безвозмездно отремонтировать или заменить светильник, вышедший из строя не по вине покупателя в условиях нормальной эксплуатации, в течение гарантийного срока.
6.2. Гарантийный срок – 36 месяцев со дня изготовления светильника, на все компоненты светильника, кроме аккумулятора. Гарантийный срок на аккумулятор 12 месяцев.
6.3. Срок службы светильников в нормальных климатических условиях при соблюдении правил монтажа и эксплуатации составляет 8 лет, срок службы аккумулятора 4 года;

Завод-изготовитель:
Adva Pio XII-38 12500 Vinaros, Spain. TRQ SL (произведено для ООО «ТК «Световые Технологии»)
Гарантийные обязательства принимаются по адресу:
127273, г. Москва, ул. Отрадная, д. 2-Б. ООО «ТК «Световые Технологии»
Дата продажи _____
Штамп магазина

Габариты светильника

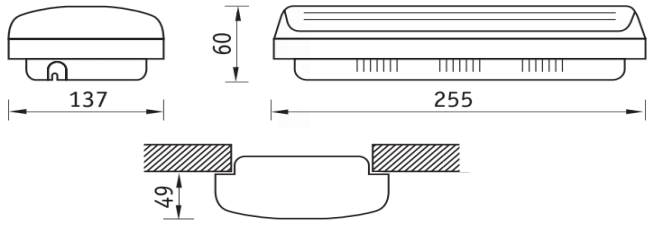

Электрическая схема подключения светильников

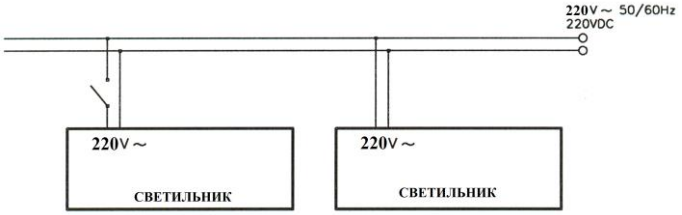

Рис. IV Схема подключения светильников для централизованных систем питания.

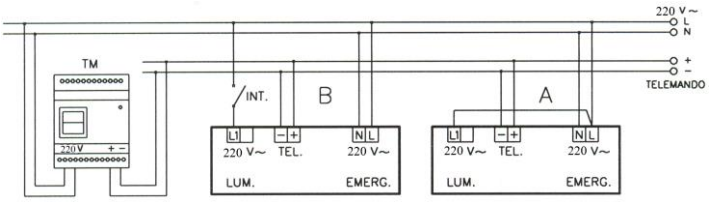

Рис. V - Схема подключения LED светильников постоянного/непостоянного типа работы

Монтаж светильника:

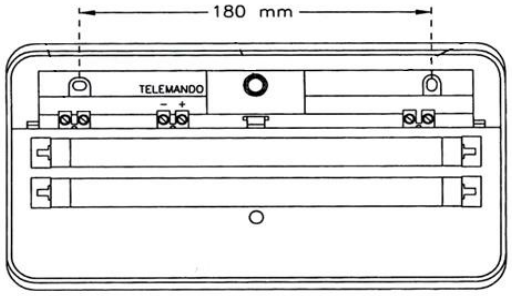

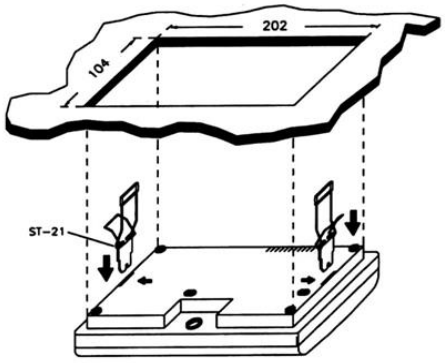

Наименование	Тип лампы аварийного режимаа	Мощность источника света, Вт	Схема электрических соединений	Установочные размеры, мм	Масса, кг, не более	Длительность работы лампы в аварийном режиме (час.)	Световой поток лампы аварийного режима (лм)	Степень защиты от воздействия окружающей среды, IP	Режим работы
MARS 2211-3 LED 2213-3 LED	Лампа 2W 6000K LED T5 COOL WHITE	3,0 (потребляемая мощность светильника)	V	180	0,7 0,8	1 3	150 150	20	Не постоянного горения
MARS 2221-4 LED 2223-4 LED	Лампа 2W 6000K LED T5 COOL WHITE	3,6 (потребляемая мощность светильника)			0,7 0,8	1 3	160 150		Постоянного горения
MARS 2200-4 LED	Лампа 2W 6000K LED T5 COOL WHITE	3,6 (потребляемая мощность светильника)	IV		0,6	-	180		Централизованный светильник (без встроенных АКБ), с возможностью работы от сети DC/AC